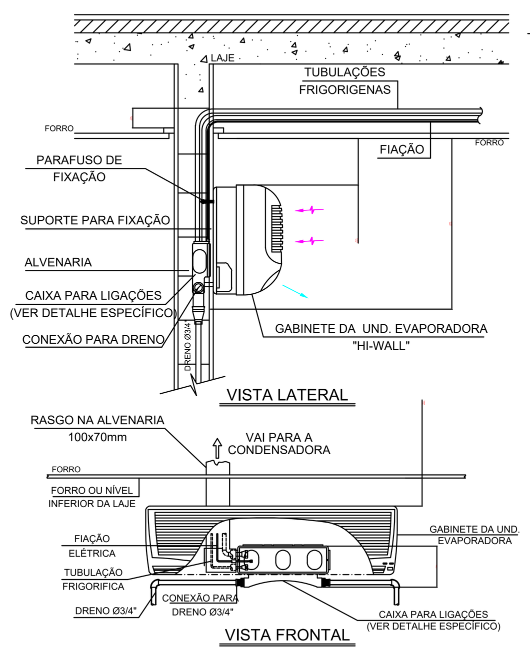

DET. TIP. DE INSTALAÇÃO DO EVAPORADOR TIPO "HI-WALL"

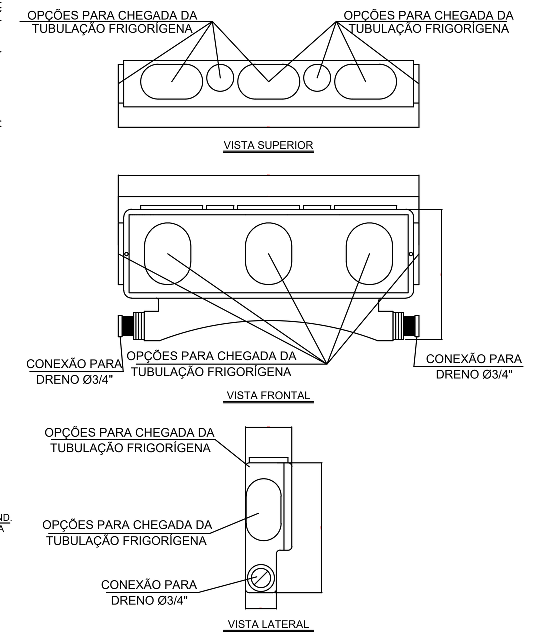

DETALHE DA CAIXA TERMINAL PARA INTERLIGAÇÕES EM EVAPORADORES TIPO HI-WALL

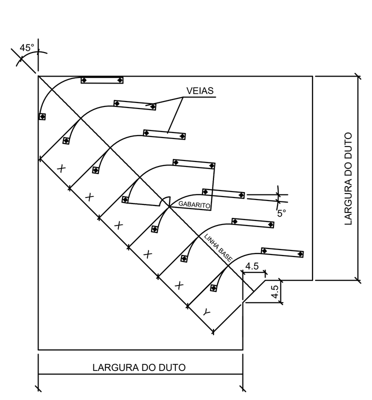

LARGURA DO DUTO	X	Y
15 a 60 cm	7,5	7,5
61 a 90 cm	12,5	7,5
91 a 124 cm	18,0	9,0
acima de 125 cm	25,5	12,5

DET. TÍPICO DE MONTAGEM DE VEIAS DEFLETORAS
S/ESC.

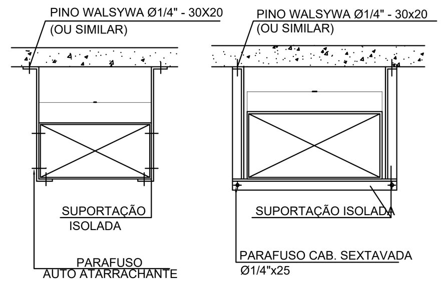

SUPORTES P/ DUTOS RETANGULARES		
LADO MAIOR DO DUTO	SUP.DE FERRO CHATO	SUP. DE CANTONEIRA
ATE 45 cm	1" x 1/8"	
46 ATE 75 cm	1" x 1/8"	
76 ATE 105 cm	1" x 1/8"	
106 ATE 150 cm		1.1/2"x1.1/2"x1/8"
151 ATE 210 cm		2" x 2" x 1/8"
211 ATE 240 cm		2" x 2" x 3/16"
ACIMA DE 241 cm		2" x 2" x 1/4"

DETALHE DE SUPORTES PARA DUTOS
S/ESC.

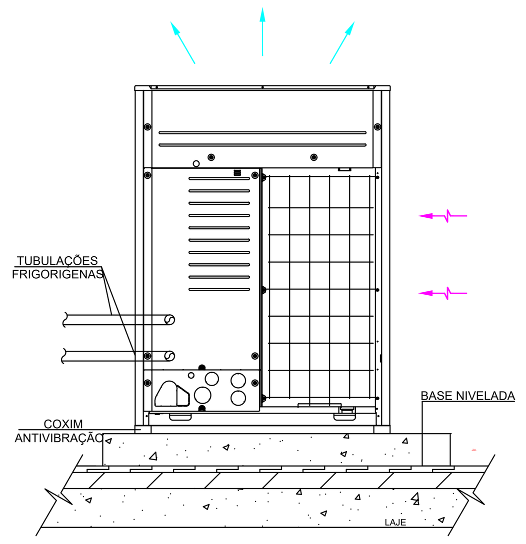

DETALHE DE INSTALAÇÃO DOS CONDENSADORES VRF/VRV

TABELA DE ESPESSURA - CLASSE 250 - TIPO TDC				
DUTO RETANGULAR TDC LADO MAIOR (mm)	ESPESSURAS - AÇO GALVANIZADO			
	S/ REFORÇO		REFORÇO "TR"	REFORÇO "Z"
	BITOLA	mm	BITOLA	BITOLA
ATÉ 900	26	0,55	-------	-------
901 A 1.200	24	0,70	26 + TRpn	26 + 1-Z
1.201 A 1.500	22	0,85	24 + TRpn	24 + 1-Z
1.501 A 1.800	18	1,31	22 + TRpn	22 + 1-Z
1.801 A 2.400	18	1,31	22 + TRpn/TRjt	22 + 2-Z

TRpn - TIRANTE FIXADO NO MEIO DO PAINEL DO DUTO (01 TIRANTE APENAS)
TRjt - TIRANTE FIXADO A 25mm DO CENTRO DE UMA DAS FLANGES TDC (01 TIRANTE APENAS)
1-Z - 01 BARRA "Z" CONF. PADRÃO NBR, FIXADA EM CADA PAINEL DO DUTO (02 BARRAS Z")
2-Z - 02 BARRAS "Z" CONF. PADRÃO NBR, FIXADA EM CADA PAINEL DO DUTO (04 BARRAS Z")

* A TABELA DE DE CONSTRUÇÃO ACIMA, É VÁLIDA ÚNICA E EXCLUSIVAMENTE PARA DUTOS FABRICADOS COM FLANGES TDC 35mm, ATENDENDO A ESPECIFICAÇÕES DA NORMA SMACNA-USA.

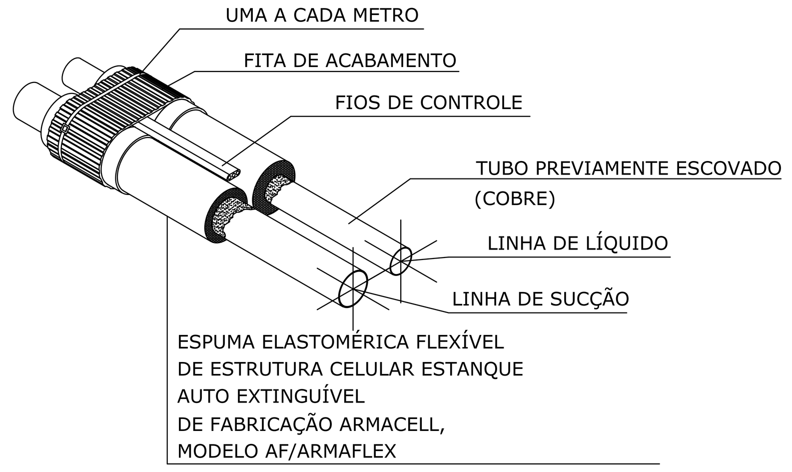

TABELA 1	
ISOLAMENTO BORRACHA ELASTOMÉRICA PARA SISTEMA DE VOLUME DE GÁS VARIÁVEL	
ESPES. (mm)	DIÂMETRO TUBO (mm)
19	ATÉ 25mm
32	ENTRE 32mm ATÉ 125mm
DUAS CAMADAS DE MANTA COM 25mm CADA	ACIMA DE 125mm

DETALHE DO ISOLAMENTO TÉRMICO DA REDE FRIGORÍFICA
S/ESC.

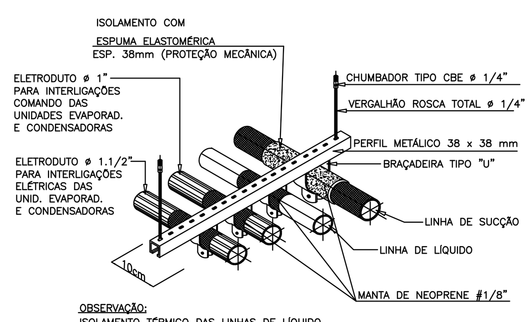

OBSERVAÇÃO:
ISOLAMENTO TÉRMICO DAS LINHAS DE LÍQUIDO OBRIGATÓRIO CASO OS DISPOSITIVOS DE EXPANSÃO ESTEJAM POSICIONADOS NAS UNIDADES CONDENSADORAS, OU NOS CASOS DE LINHAS PASSANDO POR AMBIENTES CLIMATIZADOS.

DETALHE DE SUPORTE PARA TUBULAÇÃO FRIGORÍFICA

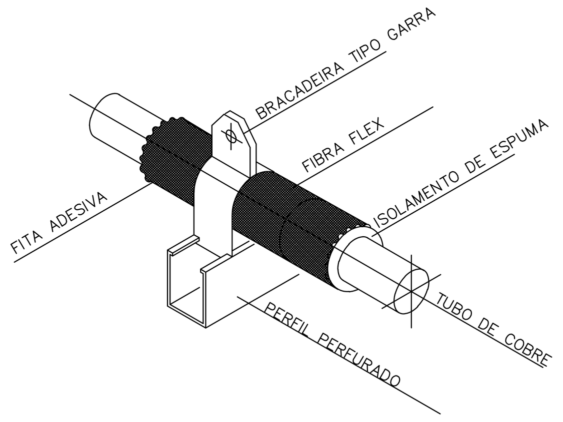

DETALHE DE ISOLAMENTO DOS TUBOS DE COBRE EXTERNO

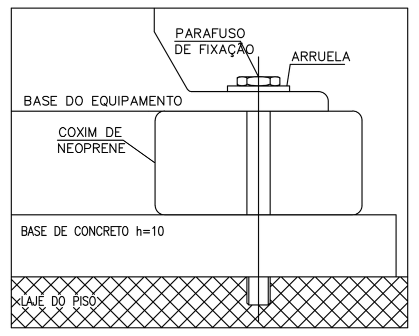

COXIM PARA CONDENSADORA (SPLIT)
BASE DE CONCRETO

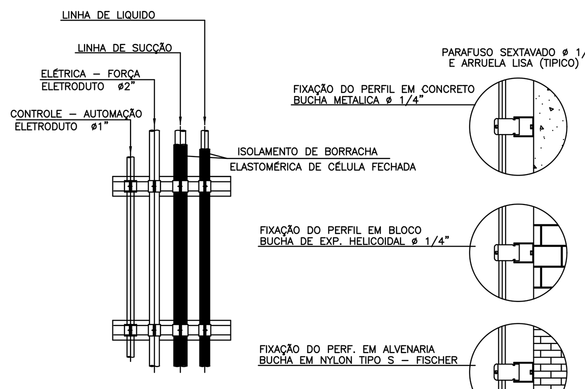

NOTAS
1. PERFILADO PERFURADO 38x38 mm.
2. UTILIZA ABRAÇADEIRA TIPO U.

DETALHE DE SUPORTE PARA TUBULAÇÕES FRIGORÍFICAS
SEM ESCALA

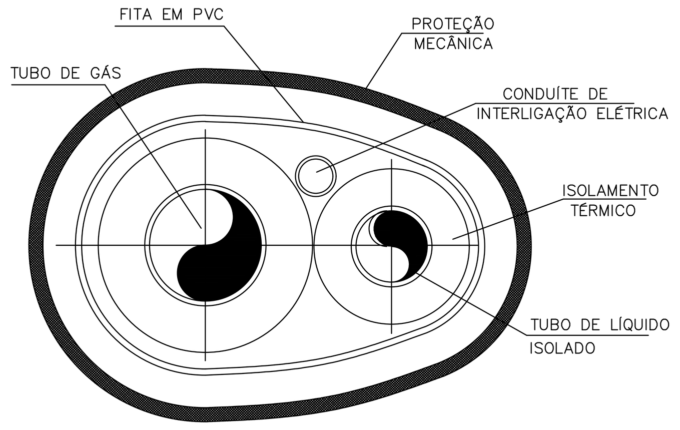

ISOLAMENTO TÉRMICO: ESPUMA ELASTOMÉTICA
PROTEÇÃO MECÂNICA: FIBRA FLEX

DETALHE DAS TUBULAÇÕES FRIGORÍGENAS PARA ÁREA EXTERNA

VRF – DAIKIN INOVA TÉRREO CDMS–01

IDENTIFICAÇÃO				CAPACIDADE TOTAL (COND.)	CAPACIDADE TOTAL (EVAP.)	VAZÃO DE AR	MOTOR				PESO APROXIMADO		REFERÊNCIA				QUANTIDADE		OBSERVAÇÃO
CONDENSADOR	EVAPORADOR	PAVIMENTO	AMBIENTE ATENDIDO	btu/h	btu/h	m3/h	EVAPORADOR (kW)	CONDENSADOR (kW)	ALIMENTAÇÃO ELÉTRICA (EVAP.)	ALIMENTAÇÃO ELÉTRICA (COND.)	EVAPORADOR (kg)	CONDENSADOR (kg)	FABRICANTE	TIPO	MODELO EVAPORADOR	MODELO CONDENSADOR	EVAP.	COND.	
CDMS–01	MS–01A/B	TÉRREO	ESTABILIZAÇÃO 1 E 2	355.000 (423.000 SIMUL–TÂNEO)	19.100	900	0,070	28,3	220V/2ø+T/60Hz	220V/3ø+T/60Hz	15	665	DAIKIN INOVA	HIWALL	FXAQ50AVM	RHXYQ38ATL	2	1	–
	MS–01C	TÉRREO	RAIO X		24.200	1.140	0,110		220V/2ø+T/60Hz		15		DAIKIN INOVA	HIWALL	FXAQ63AVM		1		–
	MS–01D/H Á AA	TÉRREO	DIVERSOS		9.600	564	0,040		220V/2ø+T/60Hz		12		DAIKIN INOVA	HIWALL	FXAQ25AVM		21		–
	MS–01E/F/G	TÉRREO	DIVERSOS		12.300	588	0,05		220V/2ø+T/60Hz		12		DAIKIN INOVA	HIWALL	FXAQ32AVM		3		–
	MS–01AB	1ºPAV.	DIVERSOS		7.500	545	0,04		220V/2ø+T/60Hz		12		DAIKIN INOVA	HIWALL	FXAQ20AVM		01		–
	MS–01AC Á AE	1ºPAV.	DIVERSOS		38.200	1.920	0,164		220V/2ø+T/60Hz		25		DAIKIN INOVA	CASSETE	FXFSQ100AVM		3		–

VRF – DAIKIN INOVA TÉRREO CDMS–02

IDENTIFICAÇÃO				CAPACIDADE TOTAL (COND.)	CAPACIDADE TOTAL (EVAP.)	VAZÃO DE AR	MOTOR				PESO APROXIMADO		REFERÊNCIA				QUANTIDADE		OBSERVAÇÃO
CONDENSADOR	EVAPORADOR	PAVIMENTO	AMBIENTE ATENDIDO	btu/h	btu/h	m3/h	EVAPORADOR (kW)	CONDENSADOR (kW)	ALIMENTAÇÃO ELÉTRICA (EVAP.)	ALIMENTAÇÃO ELÉTRICA (COND.)	EVAPORADOR (kg)	CONDENSADOR (kg)	FABRICANTE	TIPO	MODELO EVAPORADOR	MODELO CONDENSADOR	EVAP.	COND.	
CDMS–02	MS–02A Á D/G/S	TÉRREO	DIVERSOS	532.000 (618.800 SIMUL–TÂNEO)	38.200	1.920	0,164	48,8	220V/2ø+T/60Hz	220V/3ø+T/60Hz	25	908	DAIKIN INOVA	CASSETE	FXFSQ100AVM	RHXYQ56ATL	6	1	–
	MS–02E/F/H/I MS–02M/N/O	TÉRREO	DIVERSOS		7.500	545	0,04		220V/2ø+T/60Hz		12		DAIKIN INOVA	HIWALL	FXAQ20AVM		7		–
	MS–02J/U	TÉRREO	REFEITÓRIO		47.800	1.979	1.166		220V/2ø+T/60Hz		25		DAIKIN INOVA	CASSETE	FXFQ125AVM		2		–
	MS–02K	TÉRREO	DIVERSOS		12.300	588	0,05		220V/2ø+T/60Hz		12		DAIKIN INOVA	HIWALL	FXAQ32AVM		1		–
	MS–02L	TÉRREO	DIVERSOS		24.200	1.140	0,110		220V/2ø+T/60Hz		15		DAIKIN INOVA	HIWALL	FXAQ63AVM		1		–
	MS–02P/Q/Y/W MS–02AA/AB/AC	TÉRREO	DIVERSOS		9.600	564	0,040		220V/2ø+T/60Hz		12		DAIKIN INOVA	HIWALL	FXAQ25AVM		7		–
	MS–02R/X	TÉRREO	DIVERSOS		30.700	1.560	0,149		220V/2ø+T/60Hz		33		DAIKIN INOVA	CASSETE 2 VIAS	FXCQ 80AVM		2		–
	MS–02T/V/AD	TÉRREO	DIVERSOS		19.100	900	0,070		220V/2ø+T/60Hz		15		DAIKIN INOVA	HIWALL	FXAQ50AVM		3		–
	MS–02Z	TÉRREO	DIVERSOS		19.100	1.380	0,056		220V/2ø+T/60Hz		24		DAIKIN INOVA	CASSETE	FXFSQ50AVM		1		–

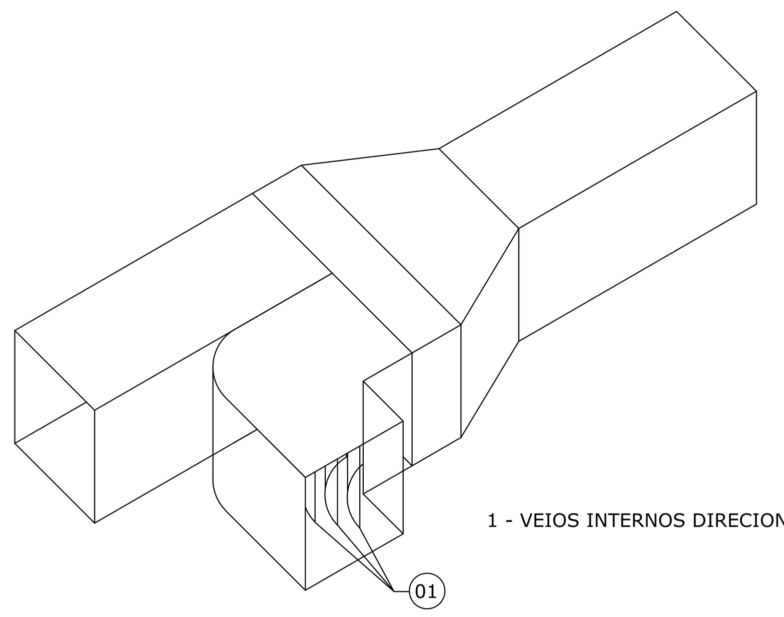

1 - VEIOS INTERNOS DIRECIONAIS

DETALHE DERIVAÇÃO DE DUTOS
S/ESC.

COR	PLOT	ESP.
1	PRETO	0,1mm
2	PRETO	0,4mm
3	PRETO	0,3mm
4	PRETO	0,05mm
5	PRETO	0,2mm
6	PRETO	1,2mm
7	PRETO	0,5mm
8	PRETO	0,6mm
250	250	0,1mm
251	251	0,1mm
252	252	0,1mm
253	253	0,1mm
254	254	0,1mm
255	255	0,1mm

DEMAIS CORES USAR A COR DO OBJETO COM ESPESSURA DE 0,1mm

PROJETO:
RGSE
PROJETOS E ENGENHARIA LTDA.
Rua Izidro Ortiz, 425 - 3º andar - Jd. Guança, São Paulo - SP.
CNPJ 38.880.696/0001-60 CREA 038.07.24
Fone: 11 2949-5503 rgs.engenharia@uol.com.br

Município de Carapicuíba
Secretaria de Desenvolvimento Urbano
Setor de Projetos

Projeto: UPA PRAÇA CAIAPO
Disciplina: INSTALAÇÕES DE AR CONDICIONADO
Etapa: PROJETO EXECUTIVO
Nome do Arquivo: Carapicuiba-UPA-CLI-0104-R01
Endereço: ESTRADA DR. MIGUEL VIERA FERREIRA S/N

Responsáveis Técnicos
ENGº CIVIL KENHITI SICITO
Responsável Técnico pelo Projeto Executivo
RGSE PROJETOS E ENGENHARIA LTDA.
CREA SP. 0600.428.215

Título: DETALHES TÍPICOS

Folha: 03 | 04

ART
Revisão: REV-01
Data: FEV/22
Escala: 1:100

FORMATO A0 (1189 x 841mm)